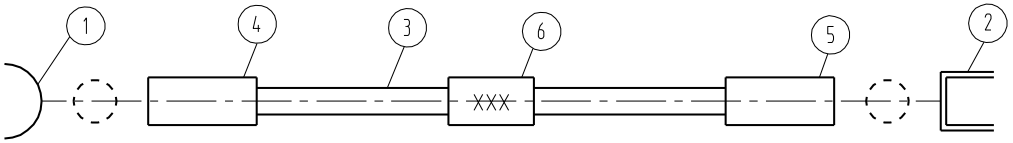

	Stk./ pcs.	Bezeichnung / Description	Typ-Nr. / Type-No.	Bemerkung / Remarks
1	1	Kabelwinkelbuchse Cable mount angle jack	4560.02.2424.245	
2				Laenge / Lenght
3	1	Kabel Cable	siehe Tabelle rechts! see chart on the right side!	
4	1	Schrumpfschlauch Heat shrink tube	WSH 30 (1134965)	20 ± 2
5				
6				
7				
8				

	Stk. pcs.	Kabel Nr. Cable No.	Kunden Art.-Nr. Customer part.No.	Kabeltyp Cable typ	Art.-Nr. IMS Part No. IMS	Zuschnittsl. l Cut lenght l	Gesamtlaenge L Total lenght L
3	1	K-2580-01		Hirose U.FL.2LP 200	(1133839)	71 ± 1	70 ± 2

Kabelzuschnitt / Stripping dimension

Pos. 1

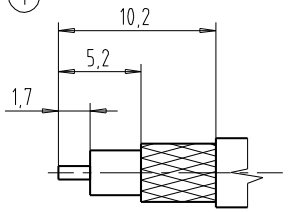

Kabelzuschnitt / Stripping dimension

Pos. 2

Bemerkungen / Remarks

Pos. 1
Aussen/outer: crimp ⬡ SW 2,67
Innen/inner : loeten / solder

Pos. 2
Aussen/outer :
Innen/inner :

Pruefspannung: 500Veff / 50Hz
Test voltage : 500Veff / 50Hz

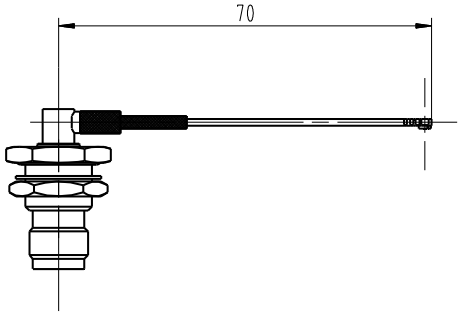

EC_040_13	a	Zuschnitt geändert	17.04.13	fasol
nr.	rev.	alteration	date	name

IMS CONNECTOR SYSTEMS

general tolerance ~~ISO 2768 mH~~

AA-CS-12

	date	name
generate	30.10.08	Sarfert
checked	.	.
Norm		
053113		

scale:

Satel Oy

HF-Leitung Flexibel

RF-flexible Cable Assembly

K-2580-XX

Rev. a