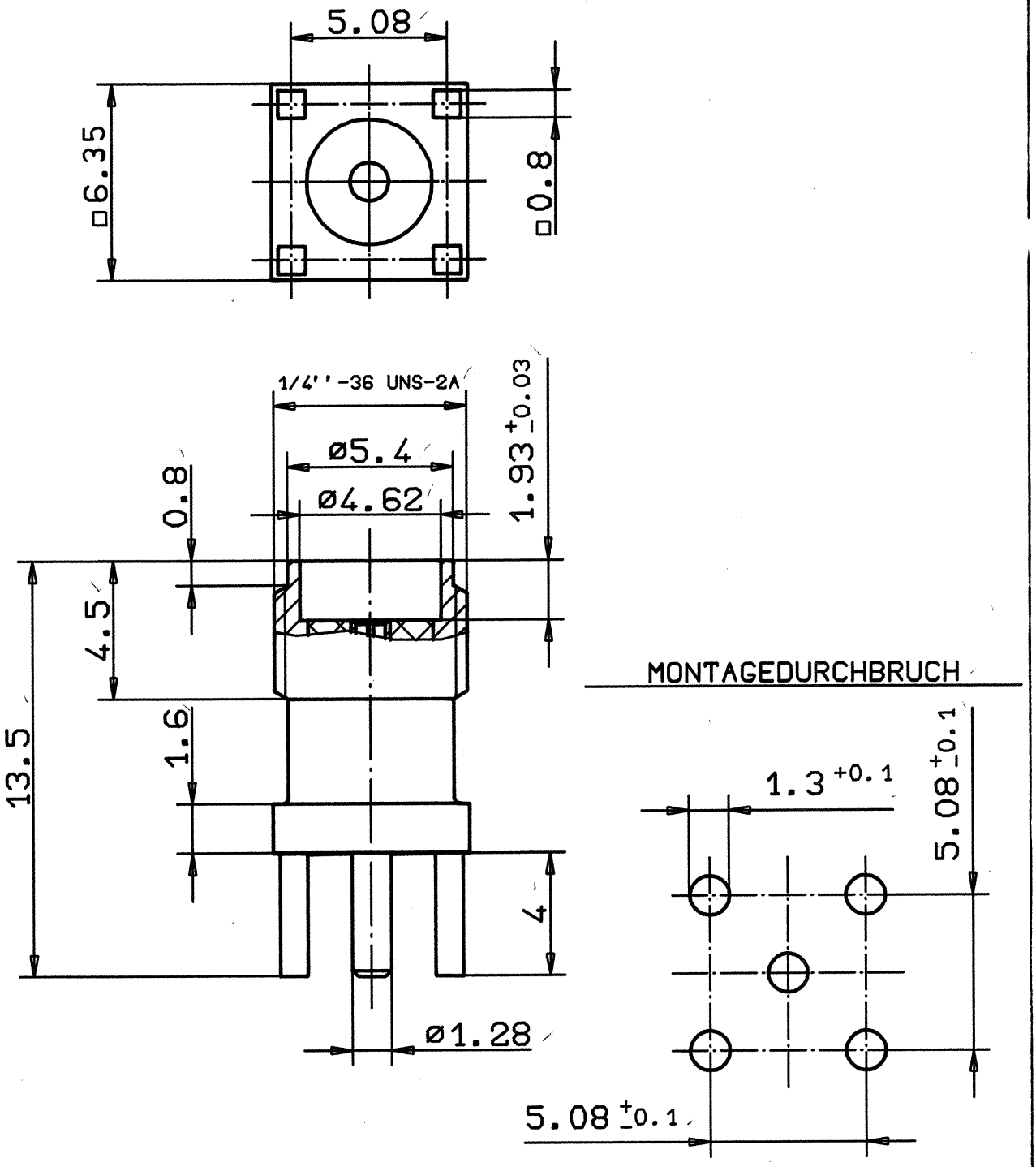

ANMERKUNG: IN DER 9-STELLIGEN BESTELL-NR. IST MIT DER 9-TEN ZAHL DIE OBERFLAECHE "1" GLEICH INDUSTRIE-AUSFUEHRUNG, "2" GLEICH VG-AUSFUEHRUNG UND MIT "9" GLEICH VERNICKELTE AUSFUEHRUNG ANGEGEBEN.

FREIMASSTOLERANZ DIN 7168 MITTEL		MASSTAB 5:1	
		WERKSTOFF	
1988	DATUM	NAME	BENENNUNG
BEARB.	05.08	SCHWAER	CHASSIS-BUCHSE
GEPR.	09.08.	Baumgärtner	
NORM.			
IMS		ZEICHNUNGS-NR. 42.2510.00'	BLATT

IND	AENDERUNG	DATUM	NAME
b	□0.9 in □0.8 geänd.	20.02.89	Sch.
a	□6.4 in □6.35 geändert	14.10.88	Sch.