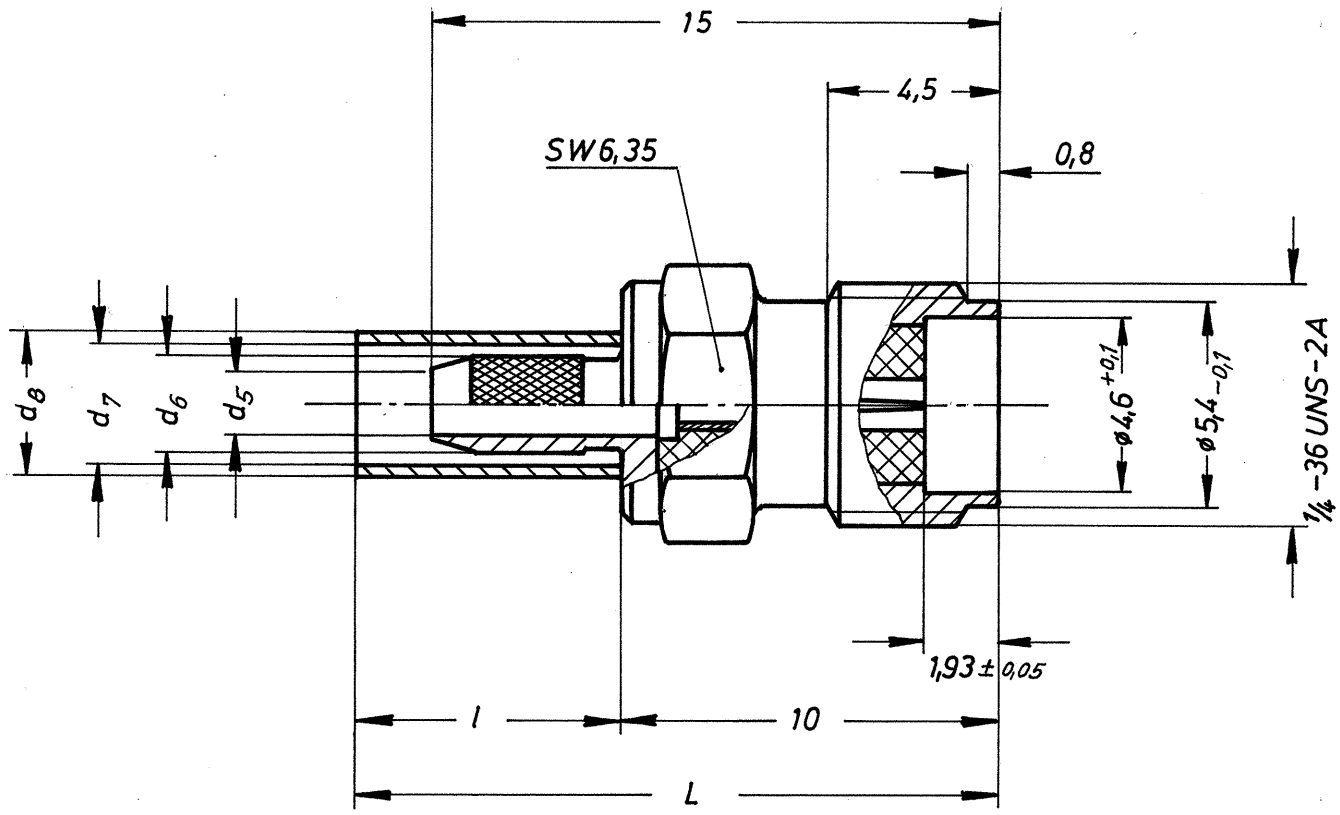

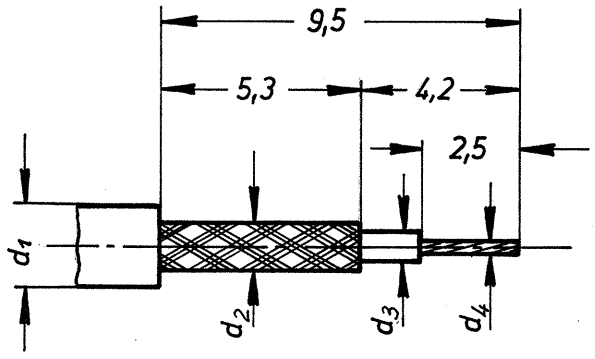

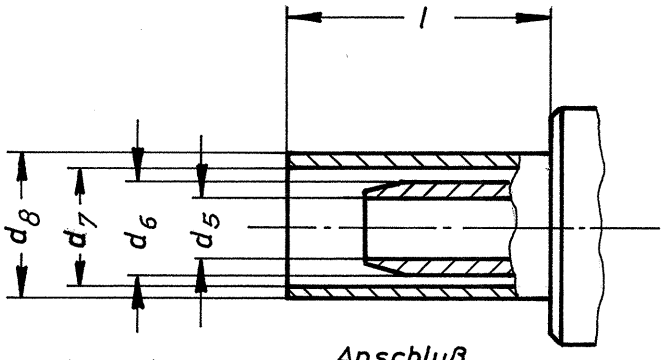

für Kabel						Anschluß					
Gr	Type	ø d_1 max.	ø d_2 max.	ø d_3 max.	ø d_4 max.	ø d_5	ø d_6	ø d_7	ø d_8	L	l
1											
2	RG174U, RG188AU, RG316U	2,8	2,24	1,67	0,51	1,7	2,6	3,2 ⓑ	3,8 ⓑ	17,0	7,0
3											
4											
5	RG 316U 2 x Schirm	3,05	2,5	1,55	0,51	1,7	2,6	3,6	4,2	17,0	7,0

Anmerkung: In der 9-stelligen Bestell-Nr. ist mit der 8-ten Zahl die Kabelgruppe „1" bis „5" und mit der 9-ten Zahl die Oberfläche mit „1" gleich Industrie-Ausführung, mit „2" gleich VG-Ausführung und mit „9" gleich vernickelte Ausführung angegeben.

Buchstabe	Änderung	Tag	Name
b	Crimpbereich überarbeitet	25.10.85	
a	Kabelgruppe 1 entfallen	22.11.83	

Freimaßtoleranzen: mittel DIN 7168

Modell Nr.:

1983	Tag	Name
Bearb.	08.11.	Grode
Gepr.		
Norm.		

IMS MERKLE & SOHNE GMBH ZAHNRADTECHNIK
Postfach 13 · Hauptstraße 52
7821 Eisenbach/Hochschwarzwald 1

Crimpsechskant: Kabelgr. 2 SW 3.25
ⓑ " 5 SW 3.65

Benennung: Kabelbuchse

Maßstab: 5:1

Zeichnung Nr.: 42.2410.0 ' ' b

Ersatz für: