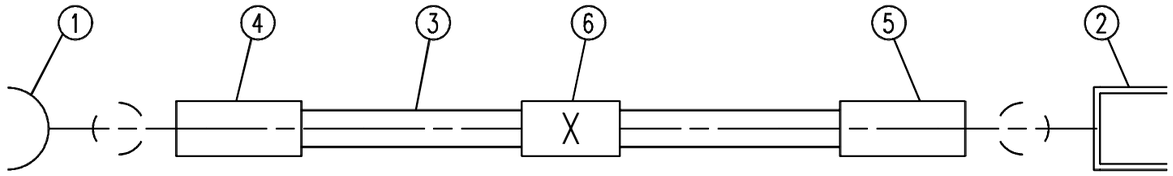

Pos.	Stk./ pcs	Bezeichnung/ Description	Typ-Nr./ Type-No.		Bemerkung/ Remark
1	1	Kabelwinkelstecker Cable mount angle plug	3989.91.1420.019	(1073725)	
2	1	SMA Kabelstecker Cable mount plug	2872.42.1410.011	(1076257)	Laenge / Length
3	1	Kabel Cable	siehe Tabelle rechts! see chart on the right side!		
4	1	Schrumpfschlauch *) Heat shrink tube	RNF 100-1/8-0	(1125987)	20±2
5	1	Schrumpfschlauch *) Heat shrink tube	RNF 100-1/8-0	(1125987)	20±2
6	1	- -	-		-
7	1	- -	-		-

Anzahl der Kabel / No. of cable | Stueck / Pcs

*) Nicht bei K-2227-01 / Not with K-2227-01.

Pos.	Stk. pcs	Kabel cable	Kunden Art.-Nr. customer part-no.	Kabeltyp cable type	Art.Nr. IMS Part.No.IMS	Zuschnittsl. l cut length l	Gesamtlänge L total length L
3	1	K-2227-01	IMSCS	Habia RG178 B/U	(1130630)	46,15±1	50±2
	1	K-2227-02	IMSCS	Habia RG178 B/U	(1130630)	196,15±1	200±2
	1	K-2227-03	IMSCS	Habia RG178 B/U	(1130630)	296,15±1	300±2
	1	K-2227-04	IMSCS	Habia RG178 B/U	(1130630)	496,15±1	500±2

Kabelzuschnitt / Stripping dimension

POS. 1

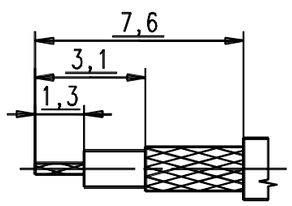

Kabelzuschnitt / Stripping dimension

POS. 2

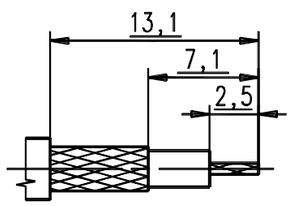

Bemerkungen / Remarks

Pos. 1
Aussen/outer : crimp ⬡ SW 2.67
Innen/inner : loeten/solder

Pos. 2
Aussen/outer : crimp ⬡ SW 2.67
Innen/inner : loeten/solder

Pruefspannung: 500Veff/50Hz
Test-voltage : 500Veff/50Hz

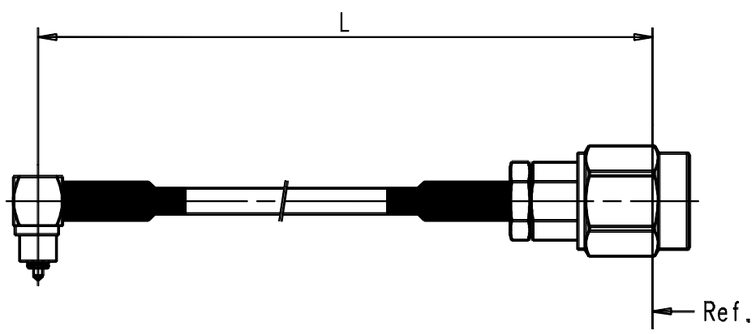

Electrical specification K-2227-01 K-2227-02 K-2227-03 K-2227-04
Frequency range : up to 6 GHz

Return loss :
1 / 2 / 3 / 4 / 6 GHz 30 / 24 / 21 / 20 / 16 dB

Insertion loss :

1 GHz	0,15	-	0,65	0,95	dB
2 GHz	0,25	-	0,90	1,40	dB
3 GHz	0,30	-	1,15	1,75	dB
4 GHz	0,35	-	1,35	2,10	dB
6 GHz	0,50	-	1,70	2,65	dB

recomended			
fixed at galv	yes		no X
packing	nr.:Supplier		
	pieces:		

work piece edges: DIN ISO 13715

critical dimensions to be checked at acceptance

( ) design dimensions

part volume V = 0.00 mm³

part surface A = 0.00 mm²

IMS CONNECTOR SYSTEMS

general tolerance ~~ISO 2768~~ AA-CS-12

scale: 1:1

XX Kunde/Customer XX

nr.	rev.	alteration	date	name
design	c	K-2227-04	29.06.06	Zech
design	b	cable length	07.06.06	Zech
design	a	new cable	16.02.06	Zech

	date	name
generate	12.12.05	Zech
checked		
Norm		
46540		

HF-Leitung Flexibel

RF-flexible Cable Assembly

K-2227-XX

Rev. C