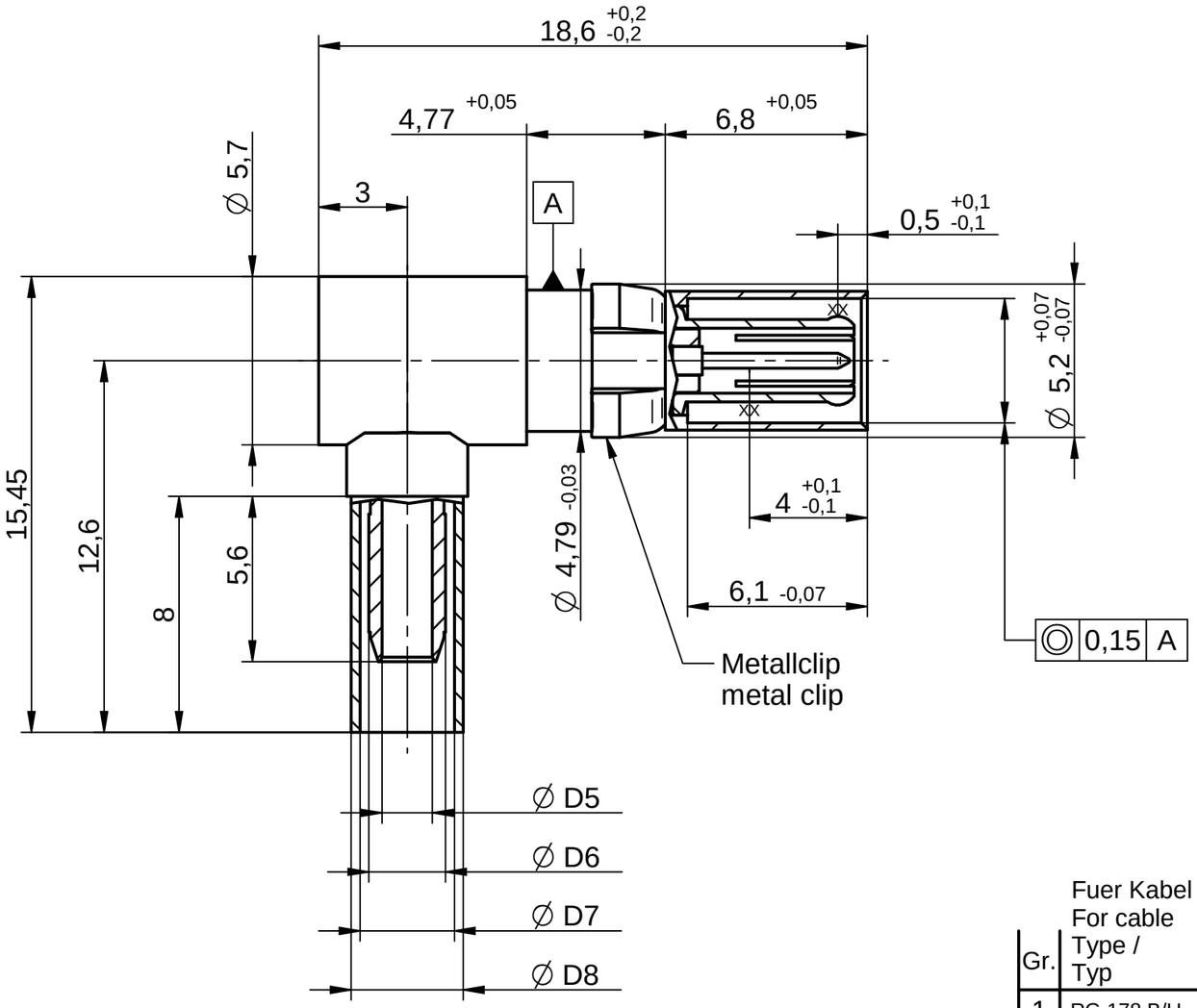

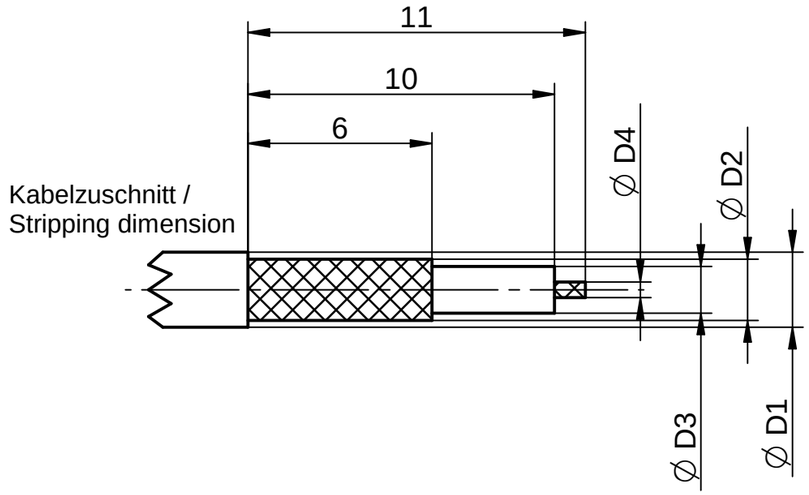

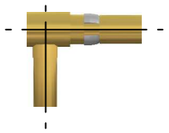

M/s 1:1

M/s 2:1

Gr.	Fuer Kabel / For cable Type / Typ	ØD1	ØD2	ØD3	ØD4	ØD5	ØD6	ØD7	ØD8	Crimp Außen/out	Crimp Innen/in
1	RG 178 B/U	1,8	1,3	0,84	0,30	1,10	1,70	2,25	3,10	2,67	löten
2	RG-316 / RG-174 / RG-188	2,50	2,00	1,52	0,51	1,70	2,60	3,20	3,80	3,25	löten
3											
4											
5	RG-316D / K02252 D	2,8	2,60	1,52	0,51	1,70	2,60	3,60	4,30	3,65	löten

IMS CONNECTOR SYSTEMS

general tolerance
ISO 2768
mH
angle: ±5°

scale: 5:1

XX = Measuring point for plating

	date	name
generate	18.08.89	Schwär
checked	02.12.16	Pölz
Norm		

Winkelstecker

mount angle plug

nr.	rev.	alteration	date	name
EC_027_12	c	revised	01.12.16	MCs
	b	dim. completed	20.04.94	RSc
	a	Ø5,1 to Ø5,2	10.08.93	I.S.

651.53.1425.4´´

Rev. c