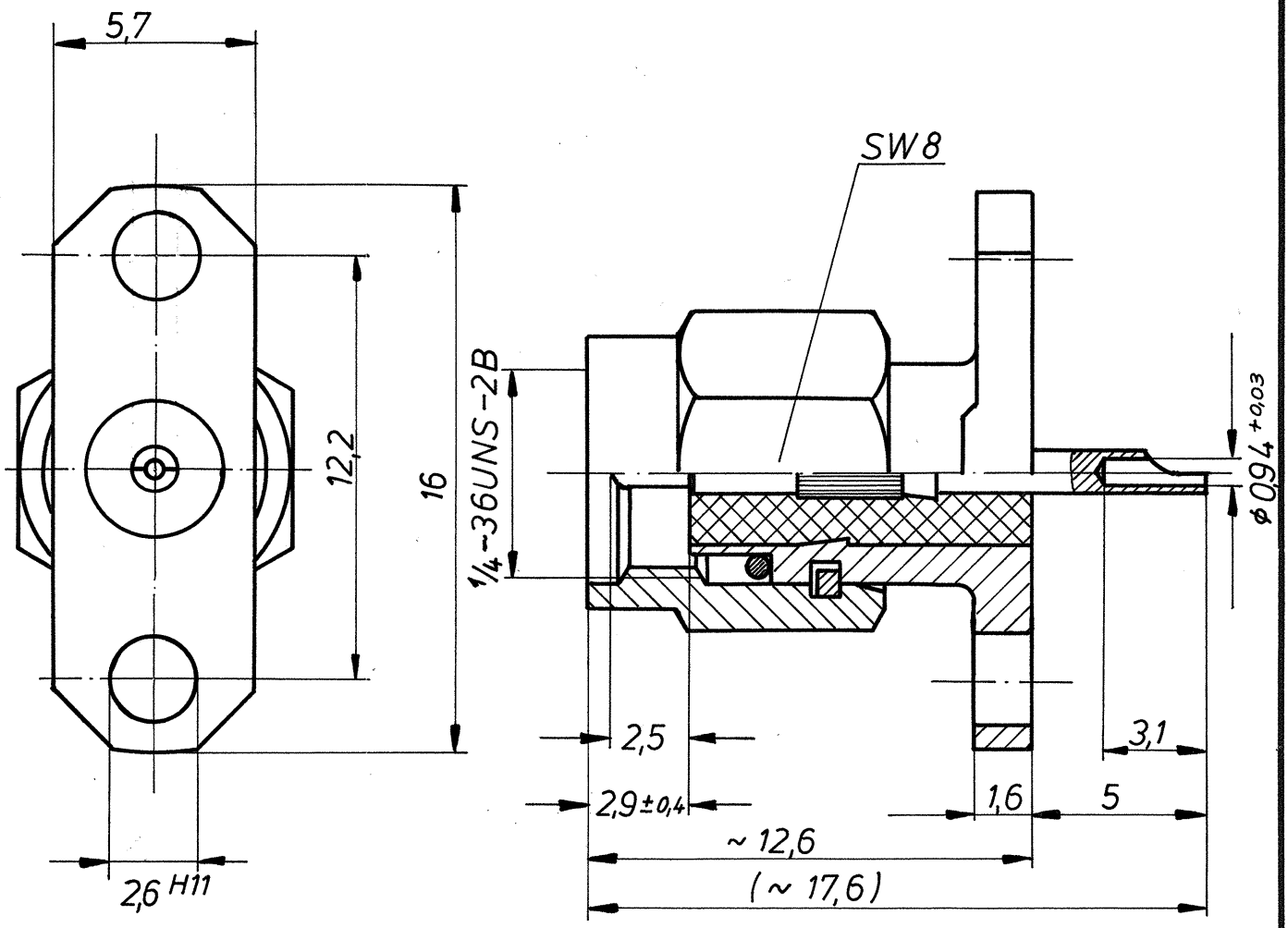

Anmerkung: In der 9-stelligen Bestell-Nr. ist mit der 9-ten Zahl die Oberfläche „1" gleich Industrie-Ausführung, „2" gleich VG-Ausführung und mit „9" vernickelte Ausführung angegeben.

				Freimaßtoleranzen: mittel DIN 7168	Modell Nr.	Werkstoff:	
				Tag	Name	Benennung: Chassis Stecker	Maßstab 5:1
				Bearb. 25.2.83	[signature]		
				Gepr. 25.2.83	[signature]		
				Norm.			
				UMSCHAU ZAHNRADTECHNIK		Zeichnung Nr.: 42.1017.09'	
Buchstabe	Änderung	Tag	Name	Postfach 13 · Hauptstraße 52 7821 Eisenbach/Hochschwarzwald 1		Ersatz für:	