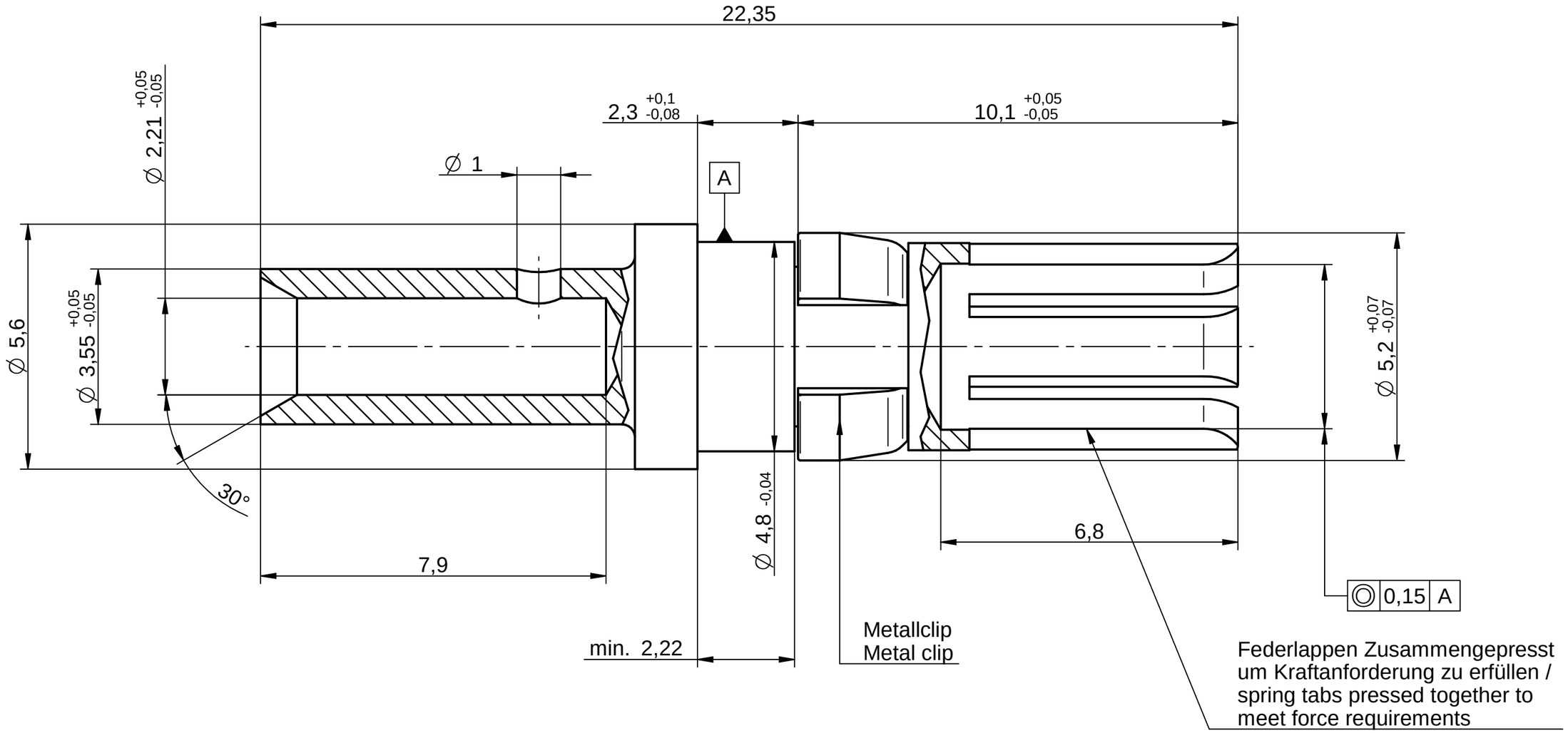

X= Measuring point for plating

M/s 2:1

M/s 1:1

					generate	01.07.99	Glatz
					checked	13.07.17	Pölz
					Norm		
EC_102_17	d	revised	12.07.17	mcsenki			
EC_027_12	c	revised	07.03.12	Ihen			
754/00	b	text added	07.11.00	Glatz			
082/00	a	complet revised	31.01.00	Glatz			
nr.	rev.	alteration	date	name			

IMS CONNECTOR SYSTEMS

general tolerance
ISO 2768
mH
angle: ±5°

	date	name

scale: 10:1

Max. Kontaktstrom: 20 A
Max. Contact current: 20 A

Hochstrombuchse (Voreilend)

High power insert female (pre-engagement)

2799.24.2315.48´

Rev. d